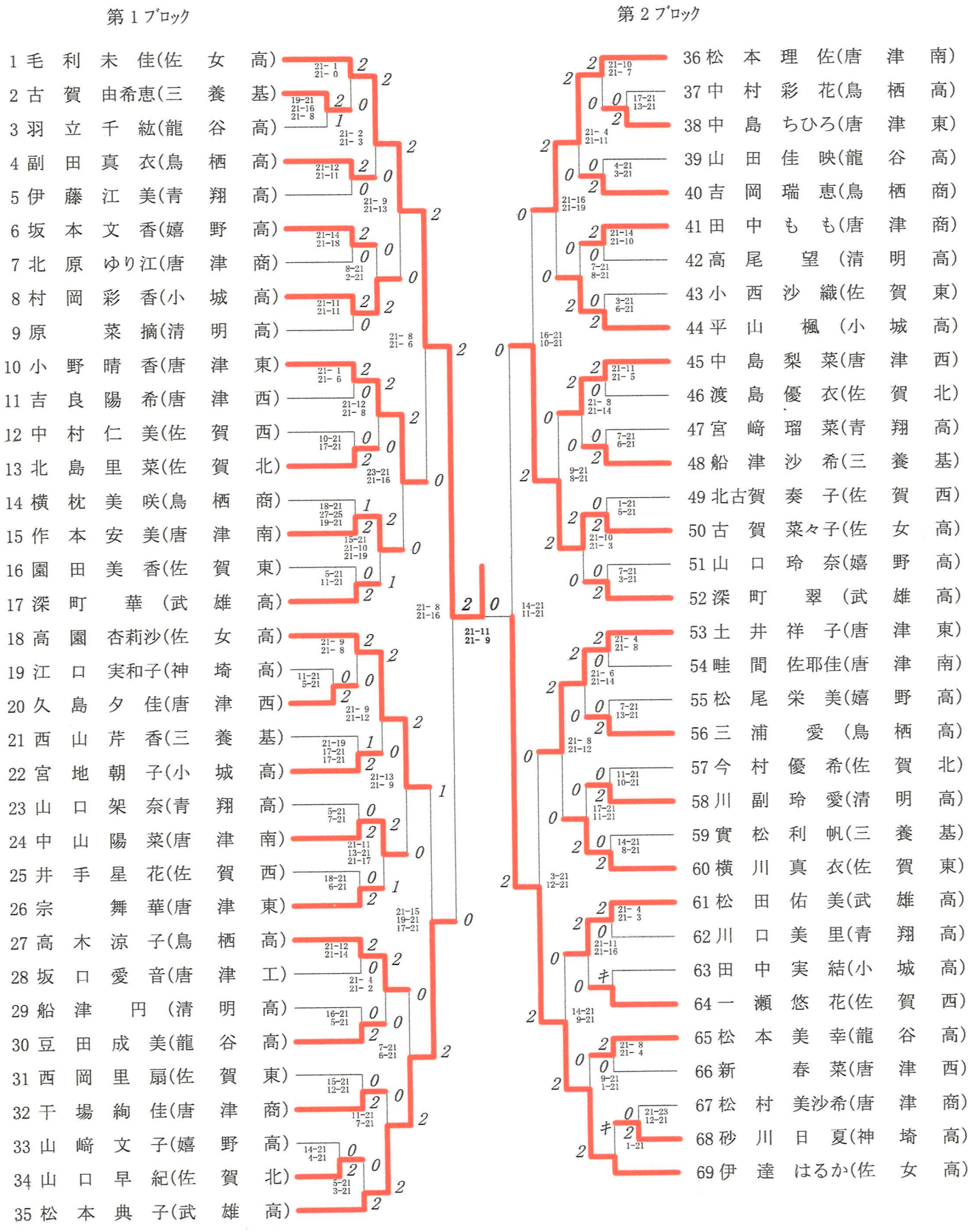2014年度 高校総体 女子 ｼﾝｸﾞﾙｽ ：ﾊﾞﾄﾞﾐﾝﾄﾝ