記録用

平成２５年度　佐賀県高等学校総合体育大会　卓球競技

平成２５年５月３１日（金）～６月２日（日）
唐津市文化体育館

男子学校対抗

5月31日（金）　９：００～　開始式　　９：３０～　学校対抗決勝リーグ２回戦まで
6月1日（土）　９：００～　学校対抗決勝リーグ３回戦
　　１０：３０～　個人戦（複）ベスト８まで、その後個人戦（単）１回戦、個人戦（複）決勝まで
6月2日（日）　９：００～　個人戦（単）決勝まで

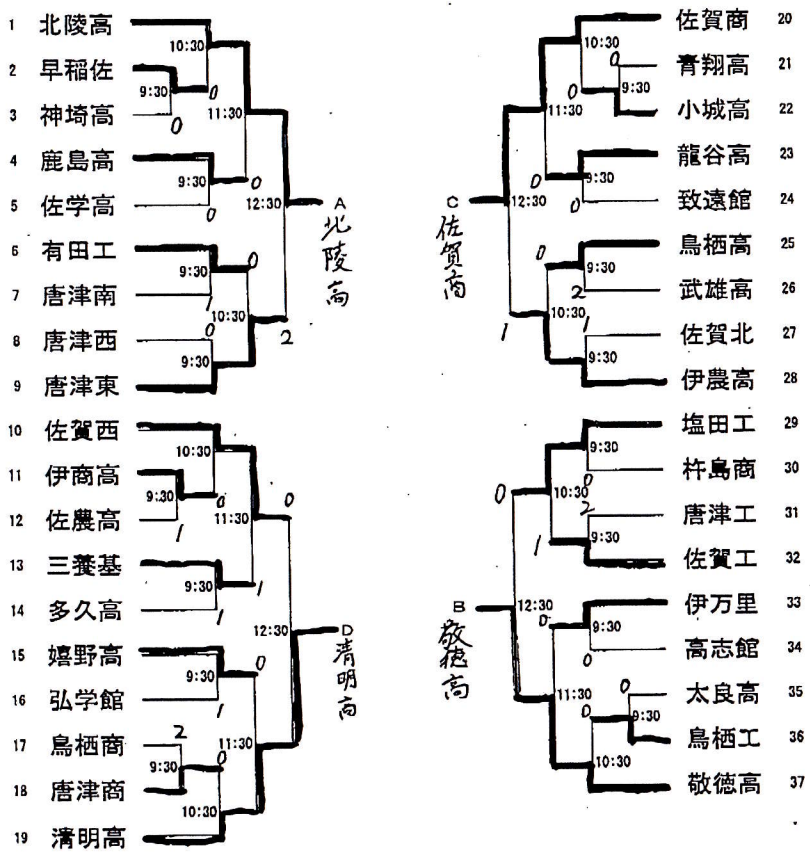

決勝リーグ（１４：００～）

	校名	北陵高	敬徳高	佐賀商	清明高	勝敗	順位
A	北陵高			3-2	3-1		
B	敬徳高			2-3	3-1		
C	佐賀商	2-3	3-2				
D	清明高	1-3	1-3				

試合順　第１試合　Ａ対Ｄ　Ｂ対Ｃ　　第２試合　Ａ対Ｃ　Ｂ対Ｄ　　第３試合　Ａ対Ｂ　Ｃ対Ｄ

記録用

平成２５年度　佐賀県高等学校総合体育大会　卓球競技

平成２５年５月３１日（金）～６月２日（日）
唐津市文化体育館

女子学校対抗

5月31日（金）　９：００～　開始式　　９：３０～　学校対抗決勝リーグ２回戦まで
6月1日（土）　９：００～　学校対抗決勝リーグ３回戦
　　１０：３０～　個人戦（複）ベスト８まで、その後個人戦（単）１回戦、個人戦（複）決勝まで
6月2日（日）　９：００～　個人戦（単）決勝まで

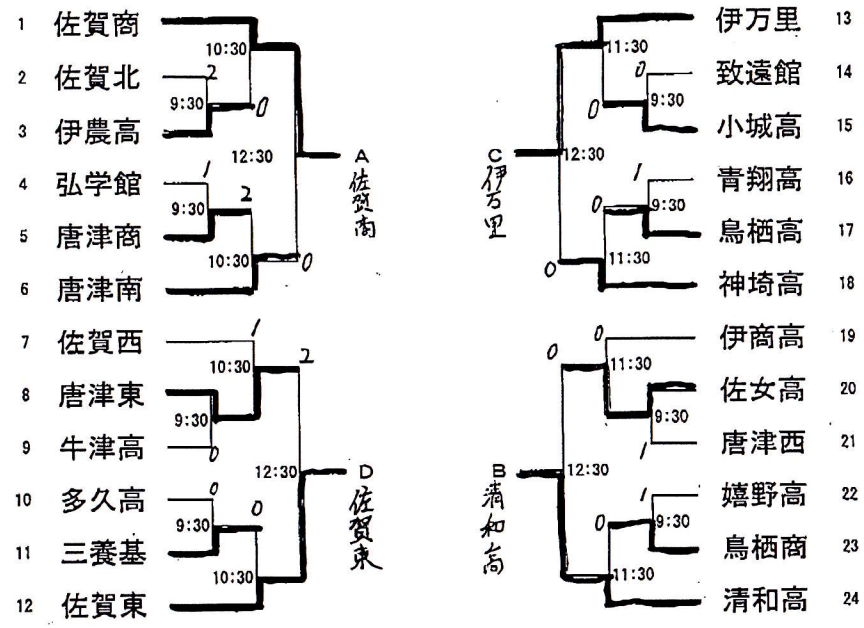

決勝リーグ（１４：００～）

	校名	佐賀商	清和高	伊万里	佐賀東	勝敗	順位
A	佐賀商			3-0	3-0		
B	清和高			3-0	3-0		
C	伊万里	0-3	0-3				
D	佐賀東	0-3	0-3				

試合順　第１試合　Ａ対Ｄ　Ｂ対Ｃ　　第２試合　Ａ対Ｃ　Ｂ対Ｄ　　第３試合　Ａ対Ｂ　Ｃ対Ｄ