テニス男子ダブルス

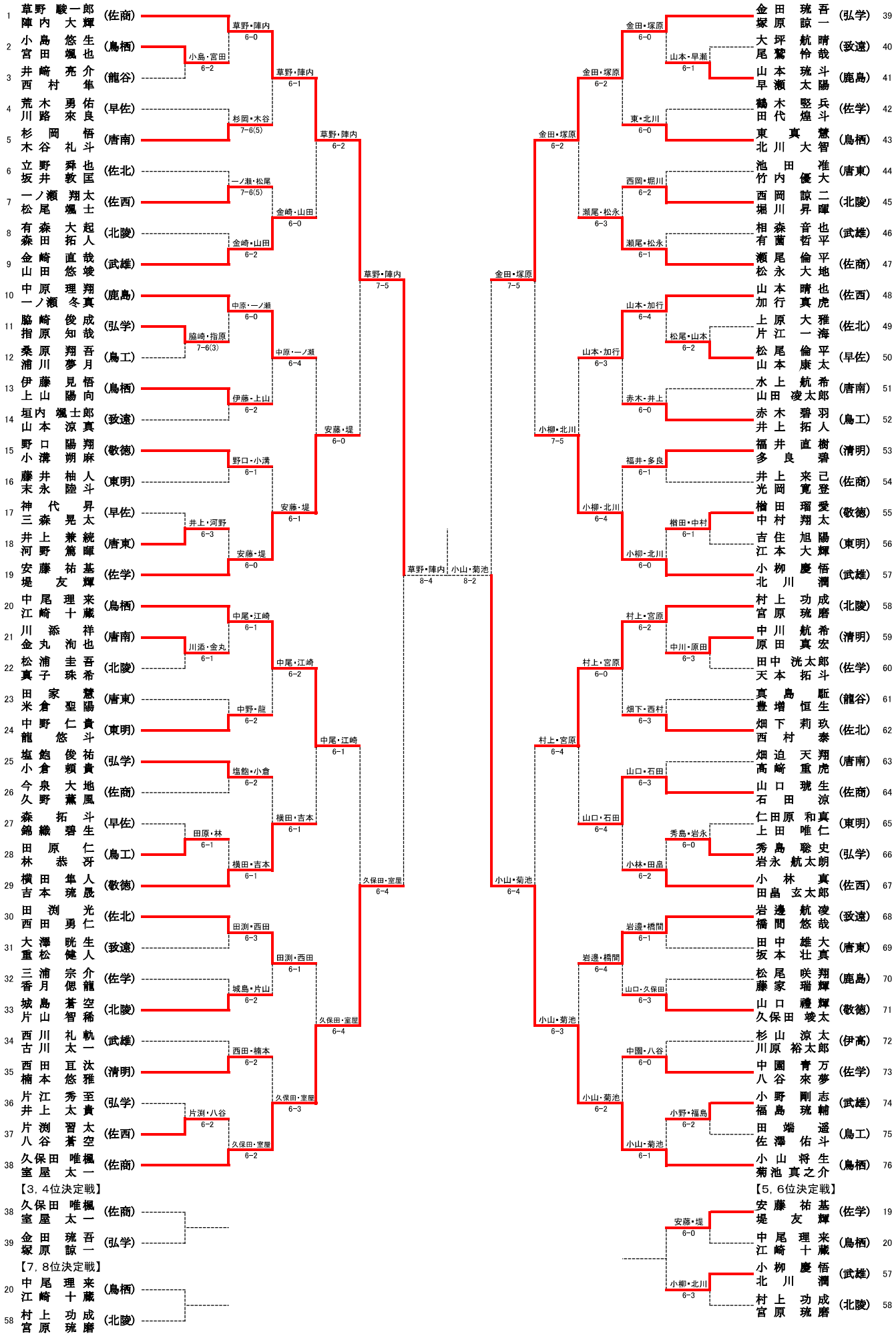
1 草野 駿一郎 陣内 大輝 (佐商)
2 小島 悠生 宮田 颯也 (鳥栖)
3 井崎 亮介 西村 隼 (龍谷)
4 荒木 勇佑 川路 來良 (早佐)
5 杉岡 悟 木谷 礼斗 (唐南)
6 立野 舜也 坂井 敦匡 (佐北)
7 一ノ瀬 翔太 松尾 颯士 (佐西)
8 有森 大起 森田 拓人 (北陵)
9 金崎 直哉 山田 悠竣 (武雄)
10 中原 理翔 一ノ瀬 冬真 (鹿島)
11 脇崎 俊成 指原 知哉 (弘学)
12 桑原 翔吾 浦川 夢月 (鳥工)
13 伊藤 見悟 上山 陽向 (鳥栖)
14 垣内 颯士郎 山本 涼真 (致遠)
15 野口 陽翔 小溝 朔麻 (敬徳)
16 藤井 柚人 末永 陸斗 (東明)
17 神代 昇 三森 晃太 (早佐)
18 井上 兼続 河野 篤暉 (唐東)
19 安藤 祐基 堤 友輝 (佐学)
20 中尾 理来 江崎 十蔵 (鳥栖)
21 川添 祥 金丸 洵也 (唐南)
22 松浦 圭吾 真子 珠希 (北陵)
23 田家 慧 米倉 聖陽 (唐東)
24 中野 仁貴 龍 悠斗 (東明)
25 塩飽 俊祐 小倉 頼貴 (弘学)
26 今泉 大地 久野 薫風 (佐商)
27 森 拓斗 錦織 碧生 (早佐)
28 田原 仁 林 恭冴 (鳥工)
29 横田 隼人 吉本 琉晟 (敬徳)
30 田渕 光 西田 勇仁 (佐北)
31 大澤 眺生 重松 健人 (致遠)
32 三浦 宗介 香月 偲龍 (佐学)
33 城島 蒼空 片山 智稀 (北陵)
34 西川 礼軌 古川 太一 (武雄)
35 西田 亘汰 楠本 悠雅 (清明)
36 片江 秀至 井上 太貴 (弘学)
37 片渕 習太空 八谷 蒼空 (佐西)
38 久保田 唯楓 室屋 太一 (佐商)
【3，4位決定戦】
38 久保田 唯楓 室屋 太一 (佐商)
39 金田 琉吾 塚原 諒一 (弘学)
【7，8位決定戦】
20 中尾 理来 江崎 十蔵 (鳥栖)
58 村上 功成 宮原 琉磨 (北陵)
39 金田 琉吾 塚原 諒一 (弘学)
40 大坪 航晴 尾鷲 怜哉 (致遠)
41 山本 琉斗 早瀬 太陽 (鹿島)
42 鶴木 堅兵 田代 煌斗 (佐学)
43 東 真慧 北川 大智 (鳥栖)
44 池田 准 竹内 優大 (唐東)
45 西岡 諒二 堀川 昇暉 (北陵)
46 相森 音也 有薗 哲平 (武雄)
47 瀬尾 倫平 松永 大地 (佐商)
48 山本 晴也 加行 真虎 (佐西)
49 上原 大雅 片江 一海 (佐北)
50 松尾 倫平 山本 康太 (早佐)
51 水上 航希 山田 凌太郎 (唐南)
52 赤木 碧羽 井上 拓人 (鳥工)
53 福井 直樹 多良 碧 (清明)
54 井上 来己 光岡 寛登 (佐商)
55 楢田 瑠愛 中村 翔太 (敬徳)
56 吉住 旭陽 江本 大輝 (東明)
57 小柳 慶悟 北川 潤 (武雄)
58 村上 功成 宮原 琉磨 (北陵)
59 中川 航希 原田 真宏 (清明)
60 田中 洸太郎 天本 拓斗 (佐学)
61 真島 駈 豊増 恒生 (龍谷)
62 畑下 莉玖 西村 泰 (佐北)
63 畑迫 天翔 高崎 重虎 (唐南)
64 山口 琥生 石田 涼 (佐商)
65 仁田原 和真 上田 唯仁 (東明)
66 秀島 聡史 岩永 航太朗 (弘学)
67 小林 真 田畠 玄太郎 (佐西)
68 岩邊 航凌 橋間 悠哉 (致遠)
69 田中 雄大 坂本 壮真 (唐東)
70 松尾 咲翔 藤家 瑞輝 (鹿島)
71 山口 禮輝 久保田 竣太 (敬徳)
72 杉山 涼太 川原 裕太郎 (伊高)
73 中園 青万 八谷 來夢 (佐学)
74 小野 剛志 福島 琉輔 (武雄)
75 田端 遥 佐澤 佑斗 (鳥工)
76 小山 将生 菊池 真之介 (鳥栖)
【5，6位決定戦】
19 安藤 祐基 堤 友輝 (佐学)
20 中尾 理来 江崎 十蔵 (鳥栖)
57 小柳 慶悟 北川 潤 (武雄)
58 村上 功成 宮原 琉磨 (北陵)
草野・陣内 6-0
小島・宮田 6-2
杉岡・木谷 7-6(5)
一ノ瀬・松尾 7-6(5)
金崎・山田 6-2
金崎・山田 6-0
中原・一ノ瀬 6-0
脇崎・指原 7-6(3)
伊藤・上山 6-2
中原・一ノ瀬 6-4
野口・小溝 6-1
井上・河野 6-3
安藤・堤 6-0
安藤・堤 6-1
中尾・江崎 6-1
川添・金丸 6-1
中野・龍 6-2
中尾・江崎 6-2
塩飽・小倉 6-2
田原・林 6-1
横田・吉本 6-1
横田・吉本 6-1
田渕・西田 6-3
城島・片山 6-2
田渕・西田 6-1
西田・楠本 6-2
片渕・八谷 6-2
久保田・室屋 6-2
久保田・室屋 6-3
草野・陣内 6-1
草野・陣内 6-2
草野・陣内 7-5
安藤・堤 6-0
久保田・室屋 6-4
久保田・室屋 6-4
草野・陣内 8-4
小山・菊池 8-2
金田・塚原 7-5
金田・塚原 6-2
小柳・北川 7-5
金田・塚原 6-0
金田・塚原 6-2
瀬尾・松永 6-3
山本・早瀬 6-1
東・北川 6-0
西岡・堀川 6-2
瀬尾・松永 6-1
山本・加行 6-3
山本・加行 6-4
松尾・山本 6-2
赤木・井上 6-0
小柳・北川 6-4
福井・多良 6-1
楢田・中村 6-1
小柳・北川 6-0
村上・宮原 6-4
村上・宮原 6-0
村上・宮原 6-2
中川・原田 6-3
畑下・西村 6-3
山口・石田 6-4
山口・石田 6-3
秀島・岩永 6-0
小林・田畠 6-2
小山・菊池 6-3
岩邊・橋間 6-4
岩邊・橋間 6-1
山口・久保田 6-3
小山・菊池 6-2
中園・八谷 6-0
小野・福島 6-2
小山・菊池 6-1
安藤・堤 6-0
小柳・北川 6-3