# 女子ダブルス

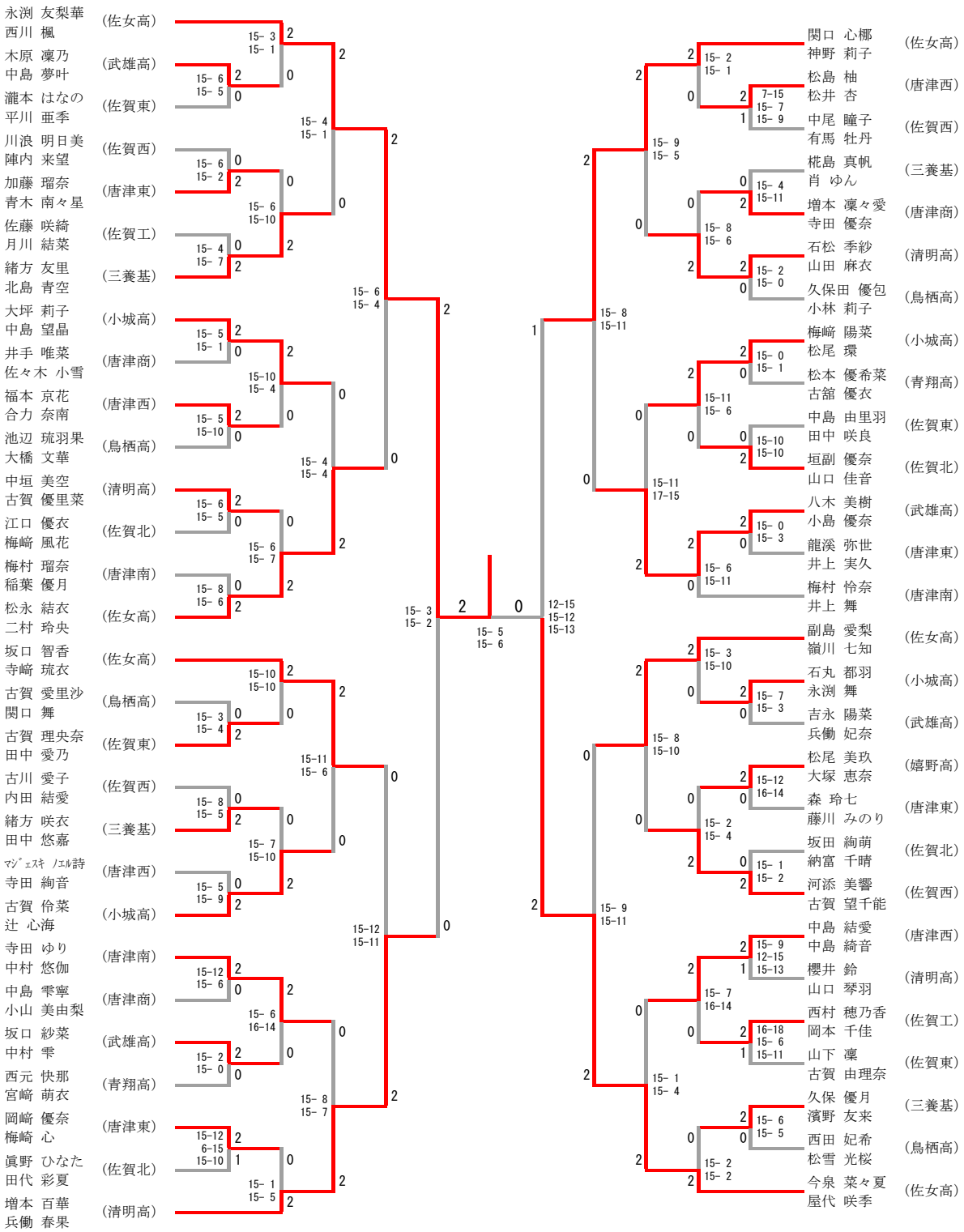

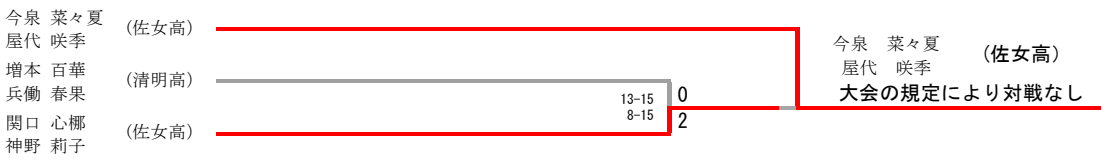
◇第２代表決定戦　＜トーナメント上で対戦済みの場合は、新たな対戦は行わない＞