令和７年度佐賀県高等学校総合体育大会バドミントン競技　　令和7年6月1日
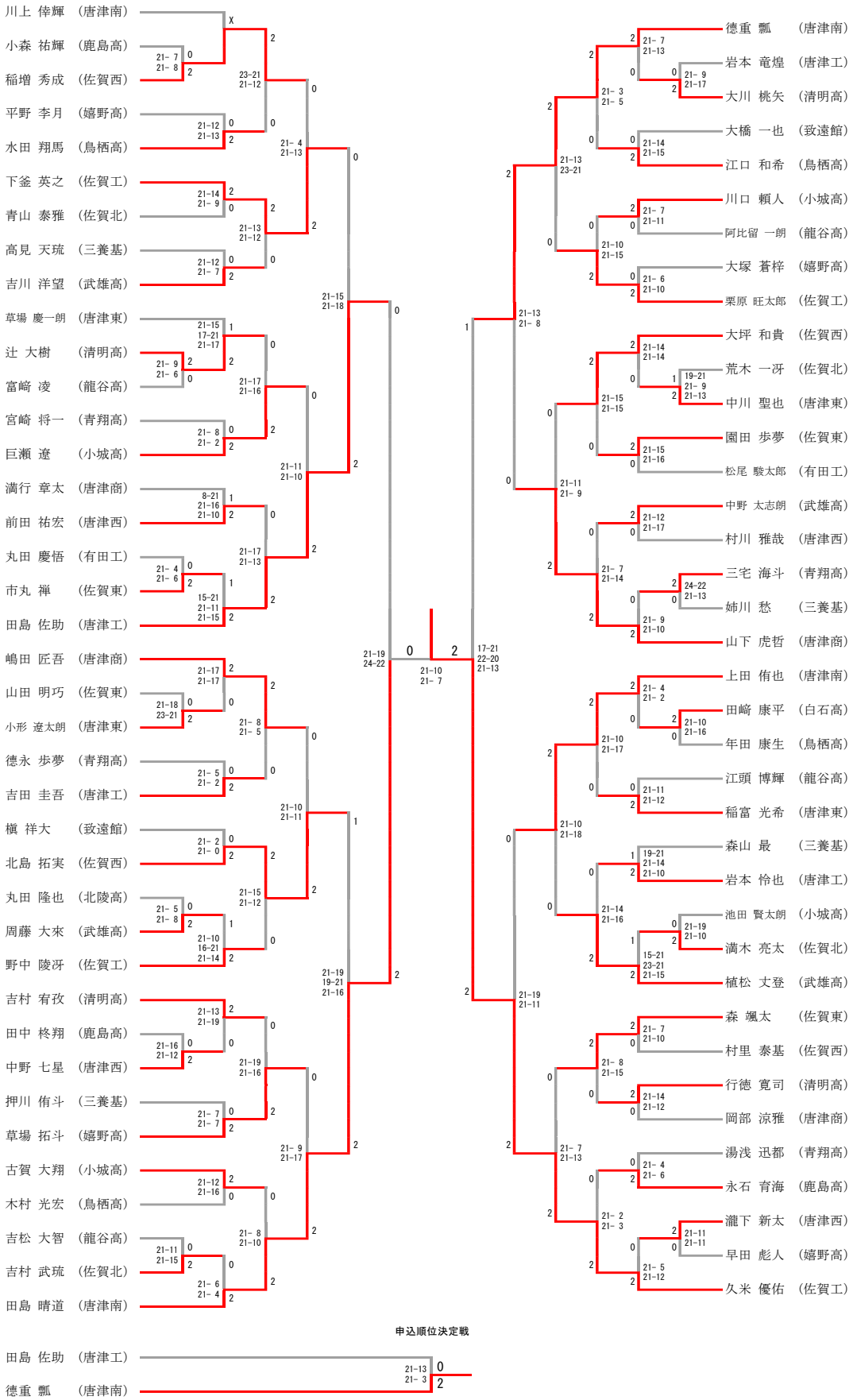
高校男子シングルス